Корпус кухни “Люкс”

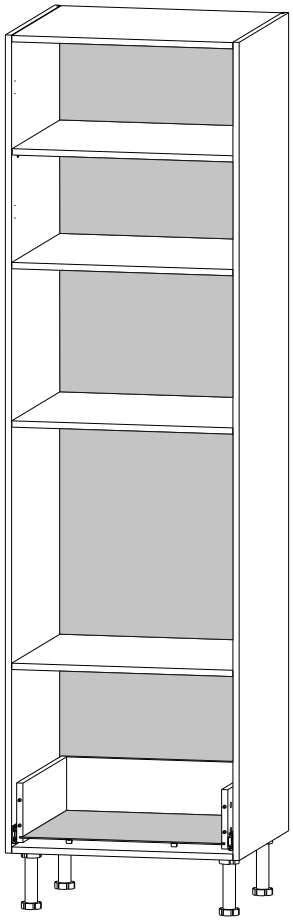

П-1 (без боков)

(600*550*2216)

Бока приобретаются отдельно в зависимости от конфигурации изделия
В данном техническом руководстве показана полная сборка изделия

Ставропольский край, с. Верхнерусское
ул. Батайская, 24 «Ж» тел.: 8-800-500-52-16

ОБЩИЕ ТЕХНИЧЕСКИЕ УКАЗАНИЯ ПО СБОРКЕ.

Перед сборкой внимательно ознакомьтесь с данной инструкцией. Для сборки изделий желательно воспользоваться помощью квалифицированных специалистов. Сохраняйте упаковку до полной сборки изделия.

Во избежание появления царапин сборку необходимо проводить на мягком подстилочном материале. Согласно схемам сборки прикрепить необходимую фурнитуру. После этого можно приступать к сборке комплекта. Рекомендуется монтировать каркас в горизонтальном положении.

В мебельном наборе могут быть конструктивные изменения, не указанные в данной конструкции и не ухудшающие качество изделия, так как мы постоянно работаем над улучшением производимой продукции.

ГАРАНТИЙНЫЕ ОБЯЗАТЕЛЬСТВА.

1. Изготовитель гарантирует соответствие мебели требованиям ГОСТа 16371-2014, 19917-2014 при соблюдении условий транспортировки, хранения, сборки (для мебели, поставляемой в разобранном виде), эксплуатации.
2. Гарантийный срок эксплуатации мебели: для общественных помещений - 18 мес., бытовой -24 мес. Гарантийный срок при розничной продаже через торговую сеть исчисляется со дня продажи мебели, при внерозничном распределении - со дня получения её потребителем.
3. Согласно постановлению правительства Российской Федерации от 16 июня 1997г. №720 мебель относится к товарам длительного пользования. В связи с этим по истечению срока службы (10 лет) потребитель должен обратиться в специализированную организацию по ремонту мебели с целью оценки дальнейшей пригодности мебели к безопасной эксплуатации и определения возможного дальнейшего срока службы.
4. Предприятие оставляет за собой право на замену фурнитуры и метизов, не влияющих на изменение конструкции и качества изделия.
5. Перед началом сборки изделия проверьте комплектность, целостность деталей и фурнитуры, при обнаружении брака или некомплектности обратитесь к продавцу, указав **номер смены**, **партии** и **дату изготовления** с бирки упаковки. В случае некомплектности или несоответствия фурнитуры дополнительно укажите **фамилию** упаковщика и **дату изготовления**.
   В случае установки бракованной детали, утери бирок с упаковок, претензии исправляются за счет покупателя.

ПРАВИЛА УХОДА И ЭКСПЛУАТАЦИИ.

Для сохранения эксплуатационных и эстетических качеств мебели в течение длительного срока необходимо соблюдать условия её хранения, правила эксплуатации и ухода.

1. Мебель рекомендуется эксплуатировать в проветриваемом сухом помещении с температурой воздуха не ниже +10 С и относительной влажностью воздуха 50-80%.
2. При эксплуатации изделий, имеющих стеклянные створки, полки и зеркала необходимо помнить, что эксплуатация стеклоизделий и зеркал с трещиной сопряжена с риском получения травмы. При появлении трещин надо немедленно заменить стеклоизделие.
3. В процессе эксплуатации мебели возможно ослабление крепежной фурнитуры - необходимо периодически подтягивать её.
4. Во избежание потери товарного вида мебель и зеркала рекомендуется защищать от прямых солнечных лучей, не должна размещаться вблизи отопительных приборов, сырых и холодных стен (может привести к изменению цвета и отслоению пленки).
5. Не допускать попадания воды и технических жидкостей на поверхность мебели, не следует ставить на поверхность горячие предметы без теплоизоляционной прокладки.
6. Беречь поверхность мебели от механических повреждений.
7. Поверхность мебели можно чистить влажной тканью с применением средств по уходу за мебелью с последующей протиркой насухо. **Запрещено применять эфир, ацетон, бензин и др. средства, содержащие спирт и растворитель, поскольку печатный рисунок на фасадах не устойчив к их воздействию!!!**
8. Фасадную часть следует чистить мягкой тканью с применением хозяйственного мыла, после чего вытирать насухо. Не использовать для чистки наждачную бумагу, соду и др. средства, содержащие абразивные материалы.

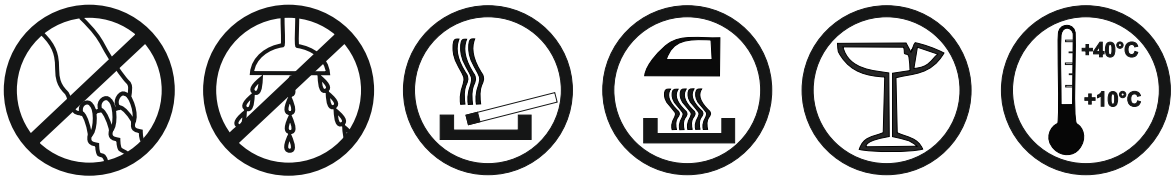

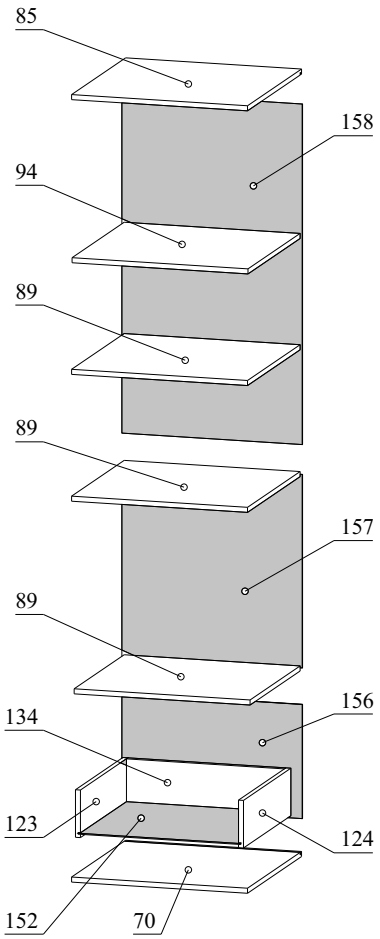

ЛДСП 16мм Белый Базовый (Шагрень) W908 ST2

Поз.	Наименование	Кол-во	Деталь		Упаковка
			Длина	Ширина	
0070	Дно	1	567,5	550	№1
0085	Крышка	1	567,5	550	№1
0089	Полка стяжная	3	567,5	535	№1
0094	Полка вставная	1	567,5	530	№1
0123	Бок ящика левый	1	500	150	№1
0124	Бок ящика правый	1	500	150	№1
0134	З/С ящика	1	509,5	135	№1

ХДФ 3мм Белый фасадный 0101

Поз.	Наименование	Кол-во	Деталь		Упаковка
			Длина	Ширина	
0152	Дно ящика	1	523	501	№2
0156	З/с	1	462	582	№2
0157	З/с	1	610	582	№2
0158	З/с	1	970	582	№2

Пенополистирол

Поз.	Наименование	Кол-во	Деталь		Упаковка
			Длина	Ширина	
	Подкладка	1	500	115	№1
	Подкладка	1	58	550	№1

Фурнитура (Упаковка №3)

№	Эскиз	Наименование	Ед.из Изм.	Кол-во
F1		Евровинт 6,3х50	шт.	4
F2		Ключ К. Z-образный 4 мм	шт.	1
F3		Стяжка межсекционная	шт.	4
F4		Опора пласт 150 мм с упором черная	компл.	1
F5		Шайба мебельная А8	шт.	8
F6		Саморез 3,5х16	шт.	32
F7		Саморез 2,5х16	шт.	13
F8		Саморез 3,5х20	шт.	12
F9		Саморез 3,5х25	шт.	6
F10		Саморез 3,5х30	шт.	4
F11		Эксцентрик d-15 мм д/плит 16 мм	шт.	16
F12		Болт Соединительный 6,3*44	шт.	16
F13		Заглушка для эксцентриковой стяжки №23 белая	шт.	12
F14		Заглушка под евровинт №23 белая	шт.	4
F15		Направляющая шариковая 500*45 с доводчиком	компл.	1
F16		Держатель задней стенки пластмасса белый	шт.	14
F17		FIRMAX Дюбель-стяжка скрытого монтажа 8*32мм	компл.	12
F18		Шкант 8*30 (калиброванный)	шт.	12
F19		Полкодержатель мтел. угловой со штырем Titus	шт.	4

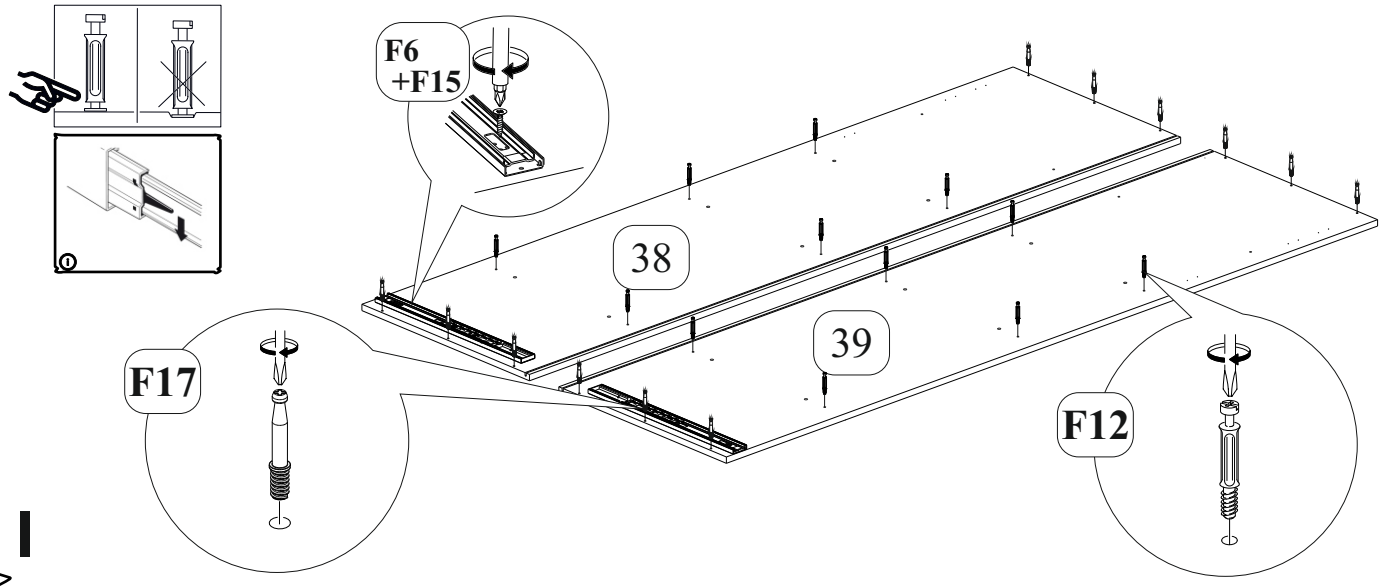

I

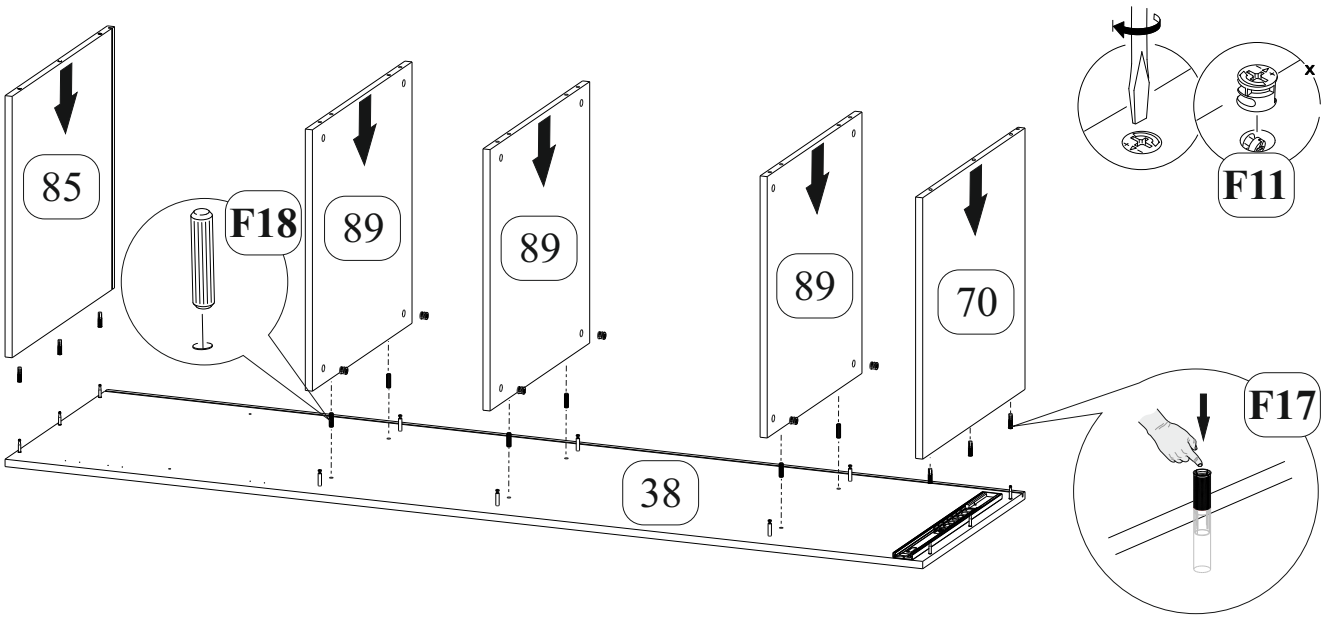

II

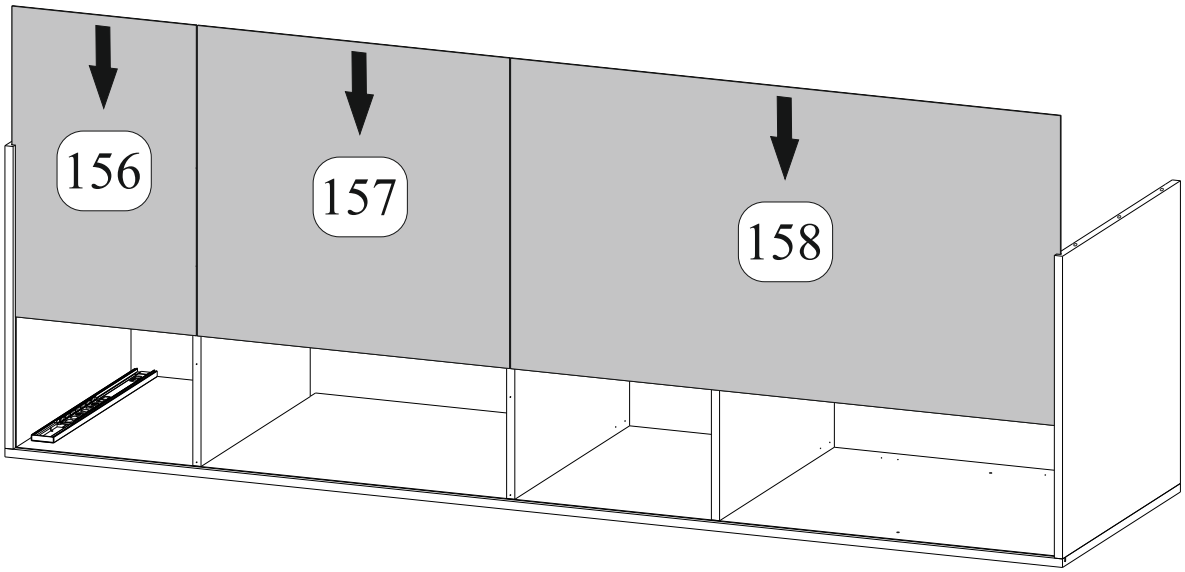

III

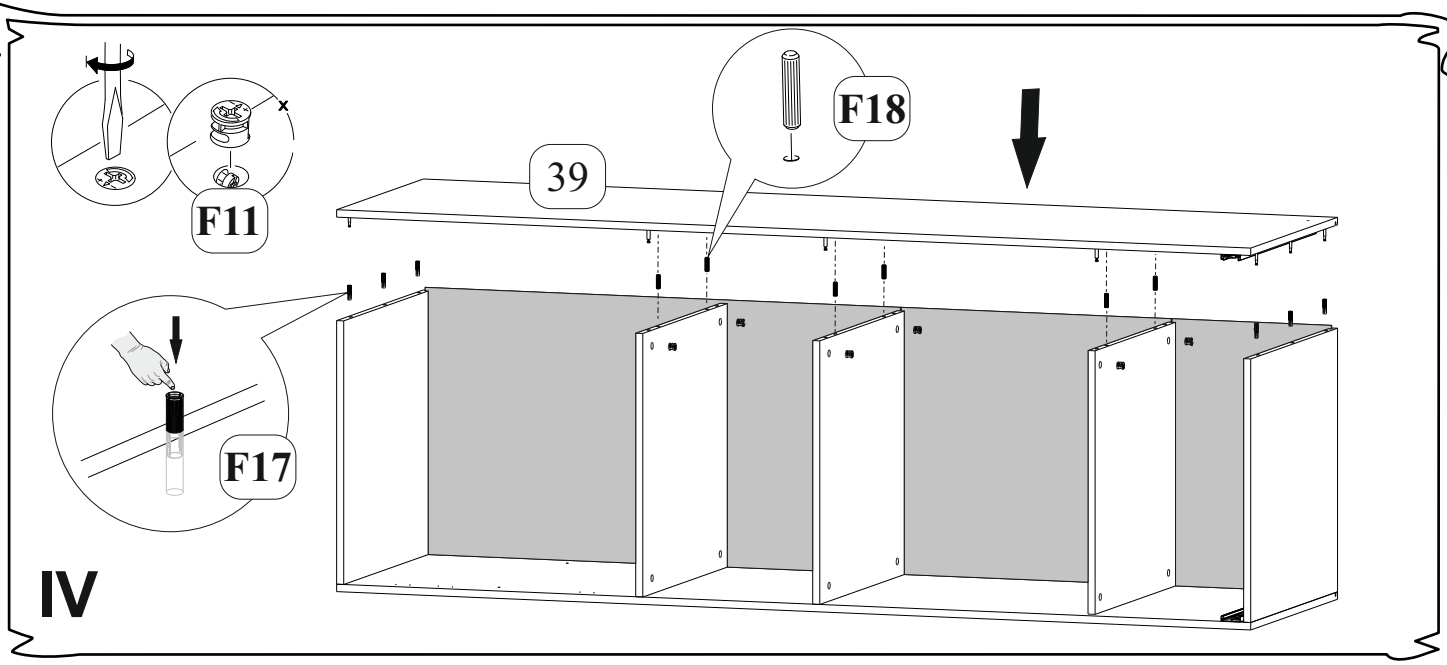
F11
F18
39
F17
IV

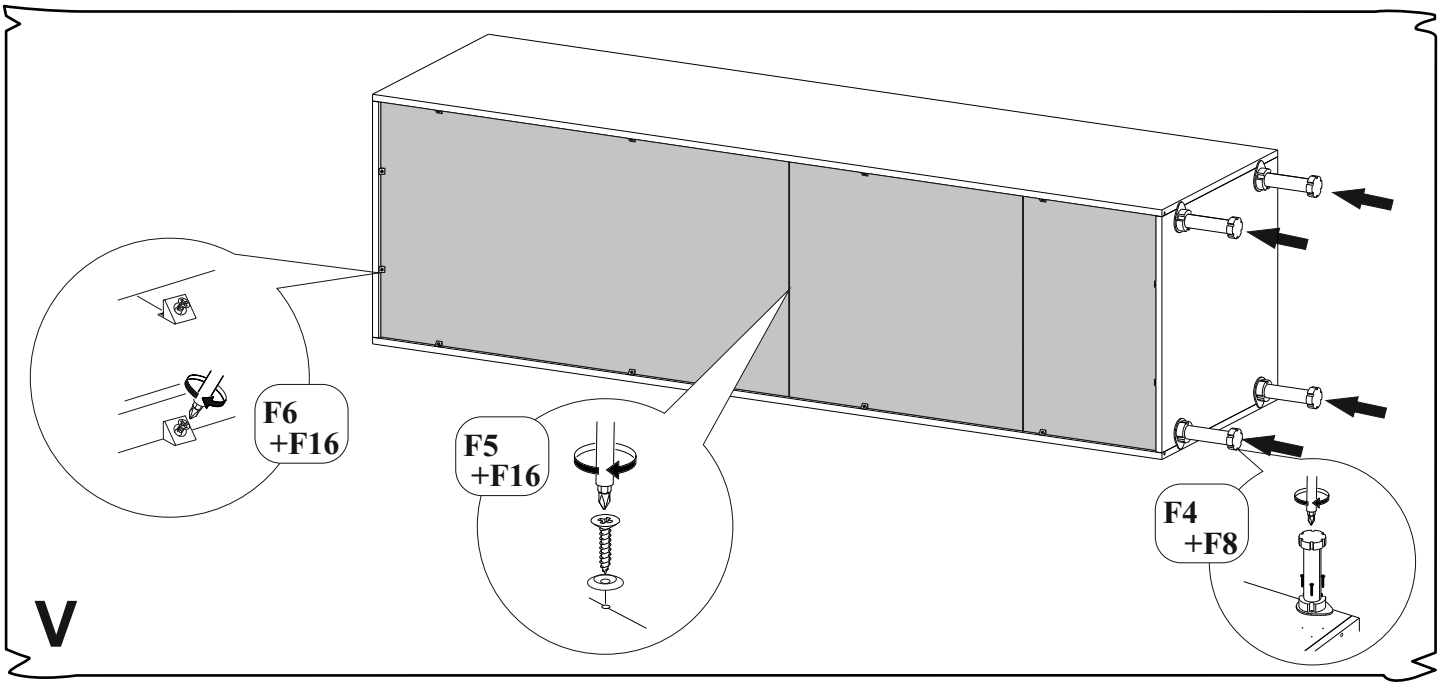
F6
+F16
F5
+F16
F4
+F8
V

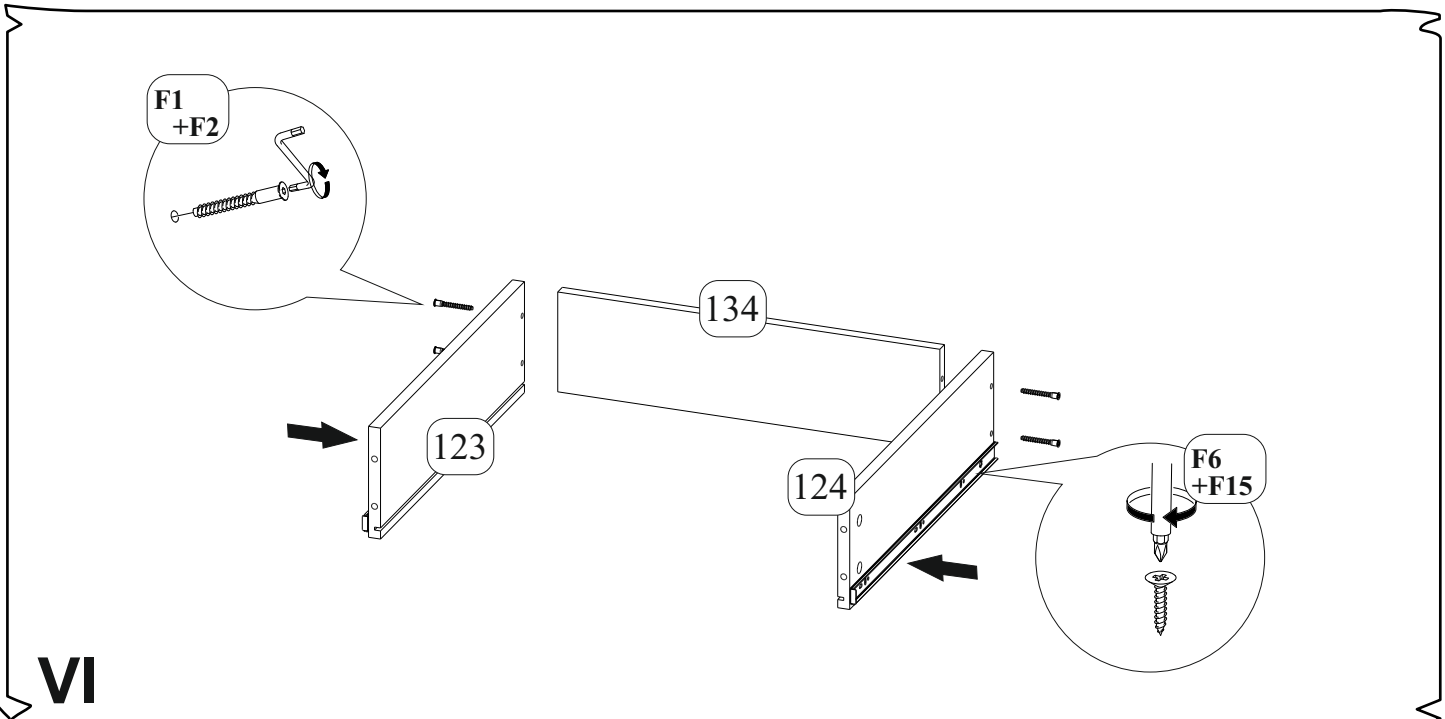
F1
+F2
134
123
124
F6
+F15
VI

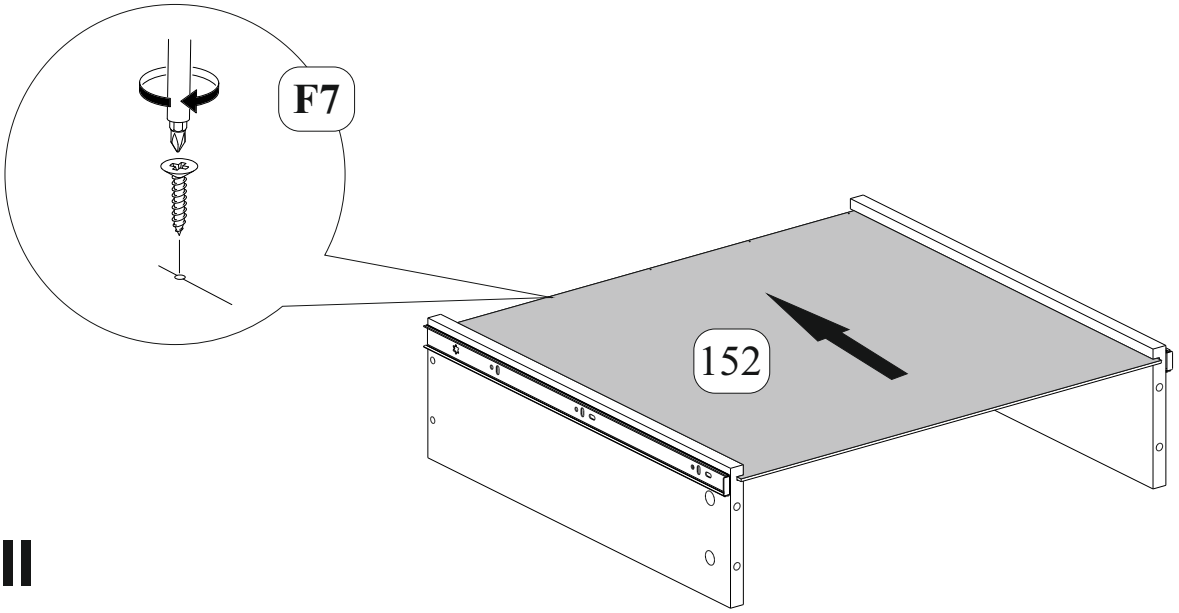

VII

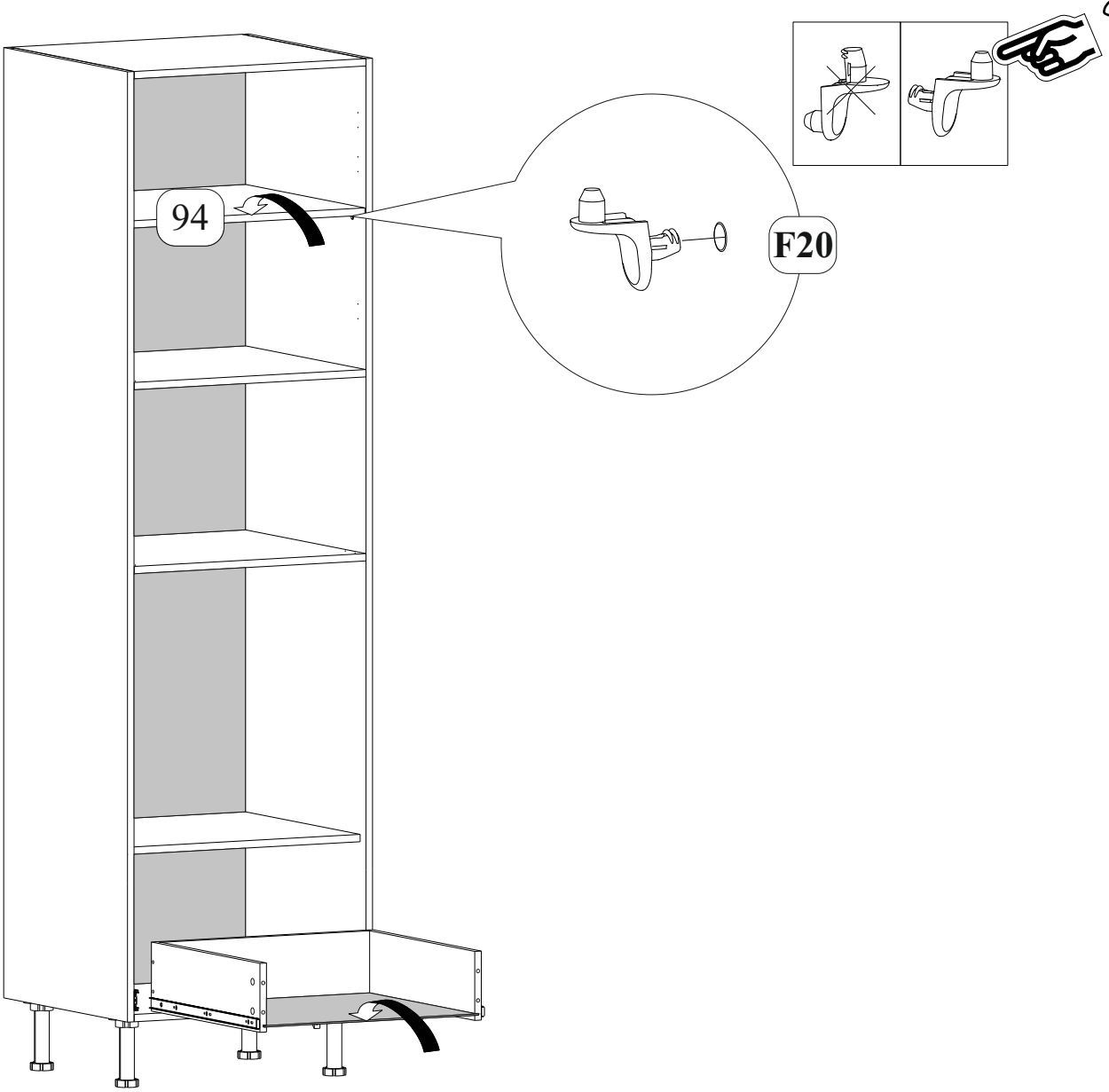

VIII